ST-13／SA型リモコン

親機…リモコン裏面のラベル記載

コードNO
と
シリアルNO

子機…リモコン裏面のラベル記載

子機には、
コードNOは
ありません

代替リモコン：GB5538

表

裏

ST−13/SA型のリモコンは、販売終了しました。代替リモコンを手配してください。
※リモコンを追加購入する際は、お手元の「親機」リモコンとリモコン受信機の「コードNO」と「シリアルコードNO」が一致していることを必ずご確認ください。
（購入後に現地で設定することができないため発注の際にご連絡いただいたコードNOで設定済のリモコンをご用意いたします。）

三協アルミまたは三協立山アルミの表示の有無をご確認ください。
ST-13型のリモコンは汎用リモコンとして、三協アルミ・三協立山アルミ以外のメーカー様でご利用されている場合がございます。

シャッターゲート （電動）

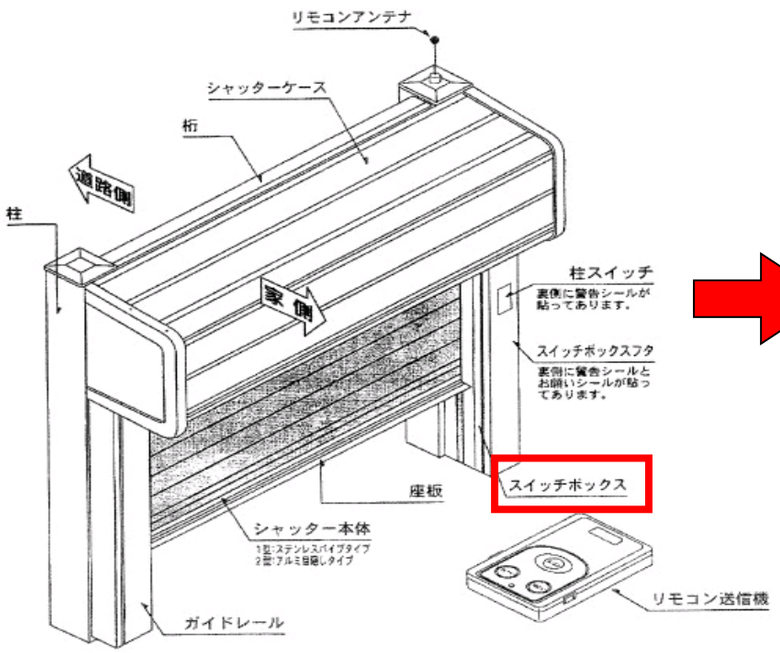

【お願い】
必ずリモコン受信機の「コードNO」と「シリアルNO」をご確認ください。
リモコン受信機は、スイッチボックス内にあります。
補修時に交換されている場合、「親機」リモコンとリモコン受信機で異なる場合があります。

リモコン受信機
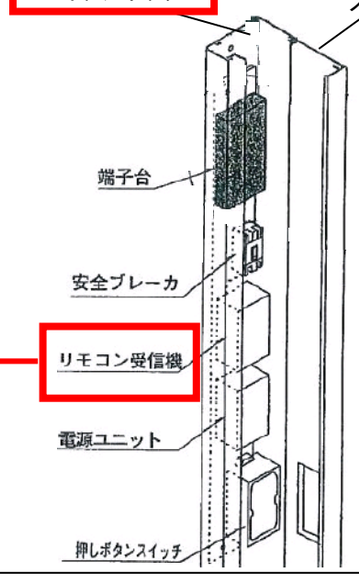
コードNO
と
シリアルNO