■BA－7型ポスト用キャッチセット

BA-7型

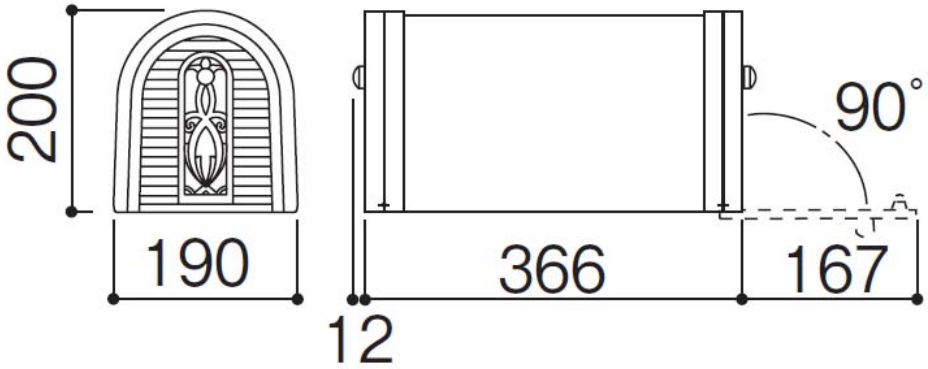

■部品名：ポストキャッチ

■部品番号：SAO－2030・2040

※オス・メスのセット販売となります。

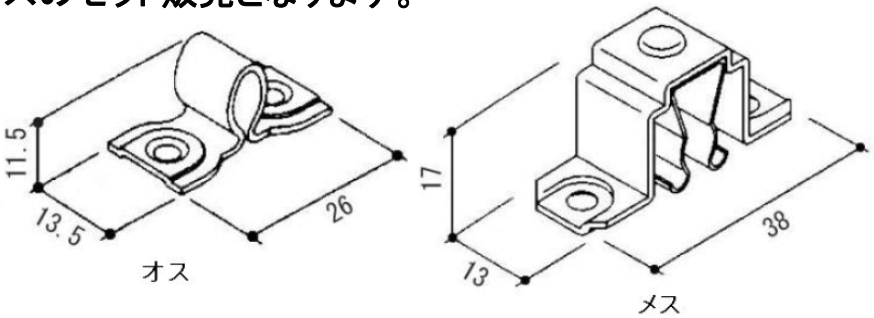

■部品名：キャッチ固定ビスM3×6皿　（1本入）

■部品番号：SAO－9080

※キャッチ1セットにつき、ビスは4本必要です。
（既存ネジが使用可能の場合は、手配不要です）

皿ねじ3×6

■BA－14型ポスト用キャッチセット

BA-14型

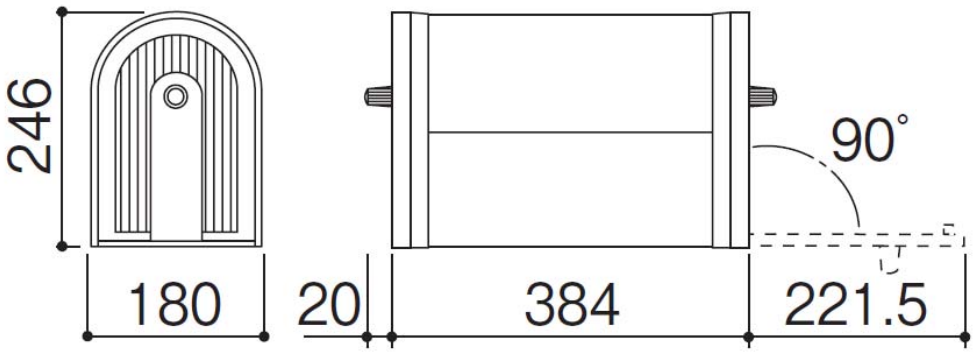

■部品名：ポストキャッチ

■部品番号：GA7954－7NA

※オス・メスのセットでの販売

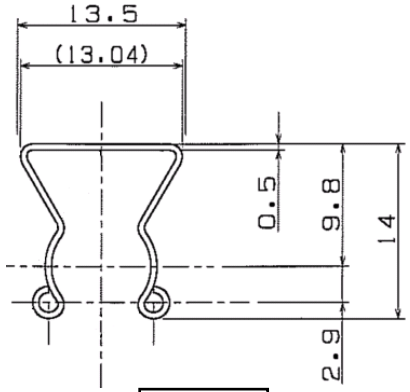

メス

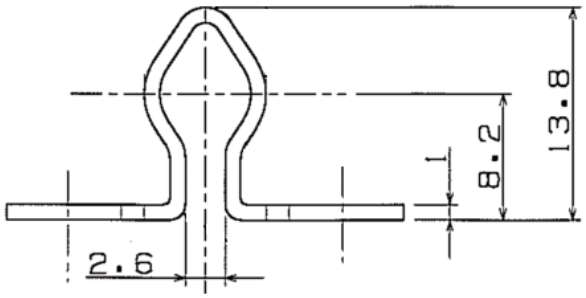

オス

※メス側のキャッチはリベット止めとなります。
　専用工具が必要となりますので、業者様へご依頼ください。