網戸一体型面格子の取り扱い（グリネット）

姿　図

●たて格子タイプ

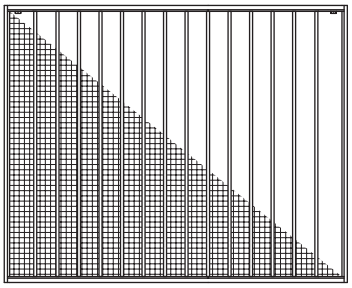

●横格子タイプ

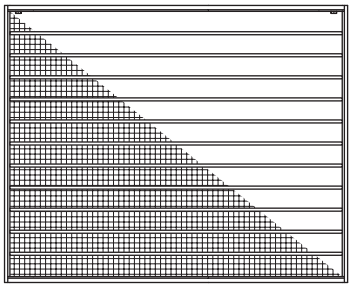

■網戸一体型面格子の取りはずし方法

①室内側より左右の固定用ねじをゆるめ、ブラケットを下げます。
②室外側より面格子を上に押し上げ、網戸レール下部のツメよりはずします。
③室外側より手前に引き、上部のツメよりはずします。

※取付け方法は上記と逆の手順で行なってください。

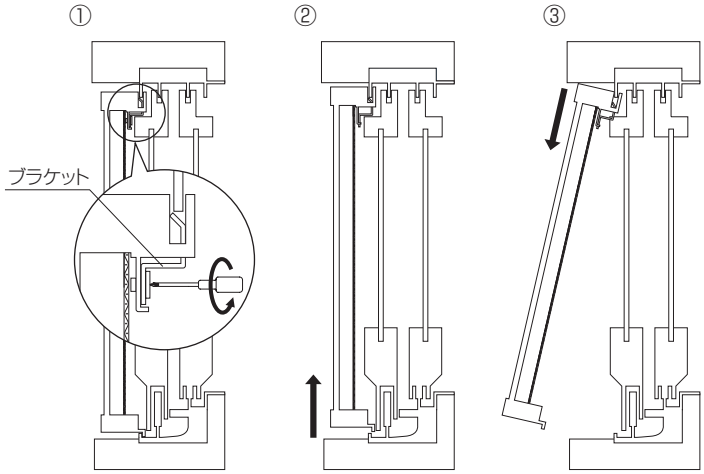

■網戸の掃除

● 網戸は虫の侵入を防ぐだけでなく、多少のゴミやホコリも防ぎます。それだけに汚れるのも早いので、まめに掃除をしないと風通しも悪くなります。
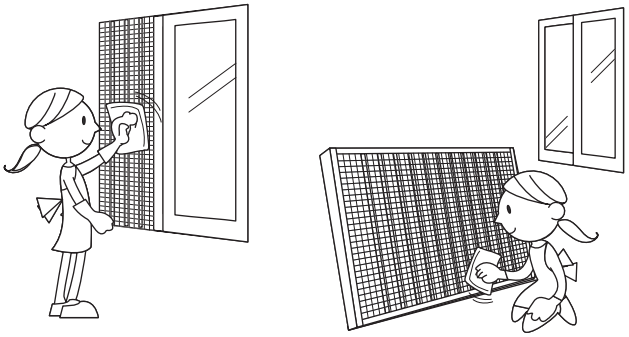
● 網戸の掃除は、網戸をはずし（網戸一体型面格子の取りはずし方法参照）、庭やベランダに持ち出してブラシなどで全体を軽くこすります。そしてゴミやホコリを落してから中性洗剤をスポンジにつけ、網の部分に塗るような気持ちでつけます。このとき、力を入れすぎると網がはずれることがありますのでご注意ください。
● 最後に全体を水で洗い、乾かします。
● 網戸を窓枠に取付ける際は、固定用ねじを確実に締めて取付けてください。（網戸一体型面格子の取りはずし方法の逆の手順で行なってください）
● 網戸をはずせない場合は、室内側よりブラシなどで全体を軽くこすり、ゴミやホコリを落してからある程度絞った濡れ雑巾で網の部分に塗るような気持ちで汚れをおとします。このとき、力を入れすぎると網がはずれることがありますのでご注意ください。