勝手口ドア

各部の名称

■マディオJ

内 観

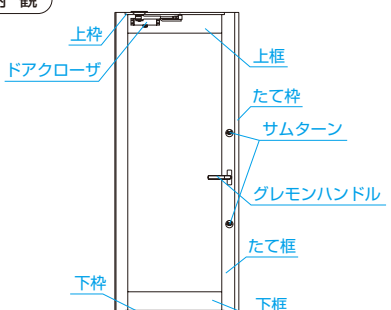

■マディオP
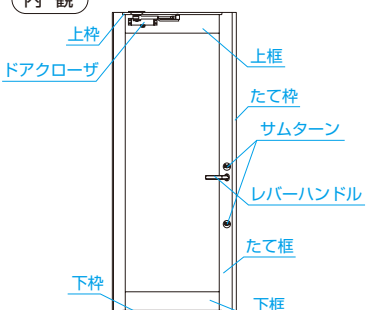
内 観