門扉

各部の名称

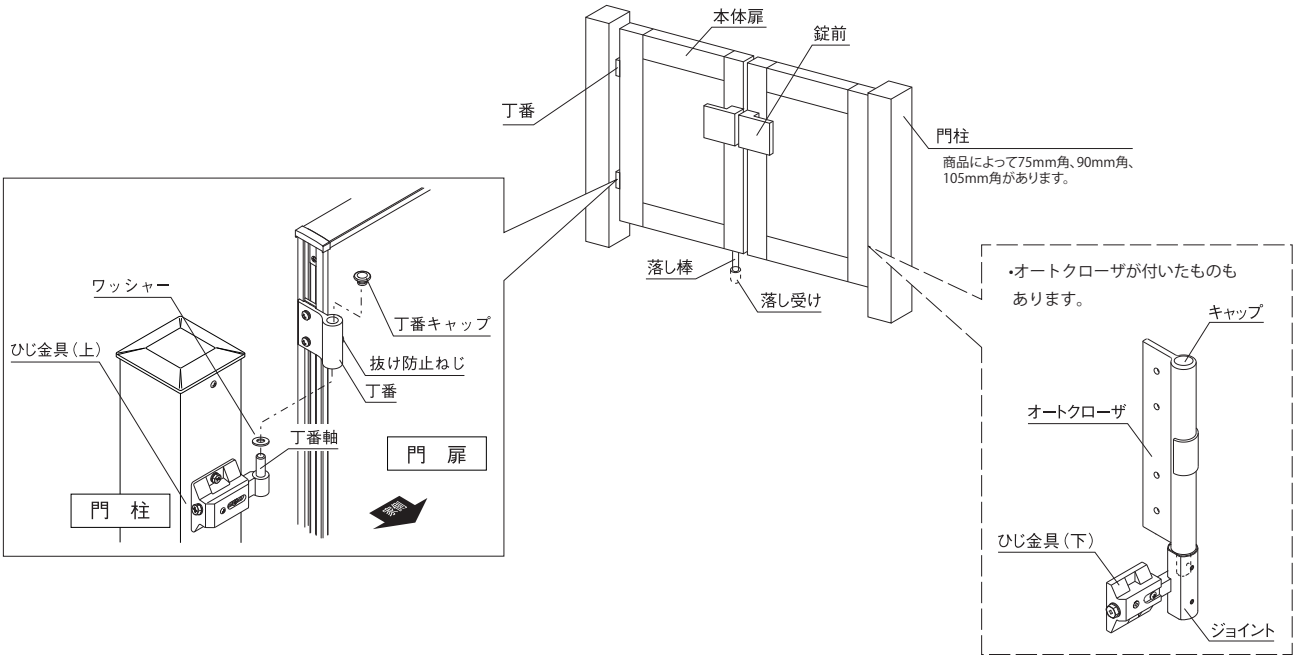
本体扉
錠前
丁番
門柱
商品によって75mm角、90mm角、
105mm角があります。
落し棒
落し受け
ワッシャー
ひじ金具（上）
丁番キャップ
抜け防止ねじ
丁番
丁番軸
門　扉
門　柱
屋外
•オートクローザが付いたものも
あります。
キャップ
オートクローザ
ひじ金具（下）
ジョイント