# ウィンドウブレスの取り扱い(MTG)

## 姿　図

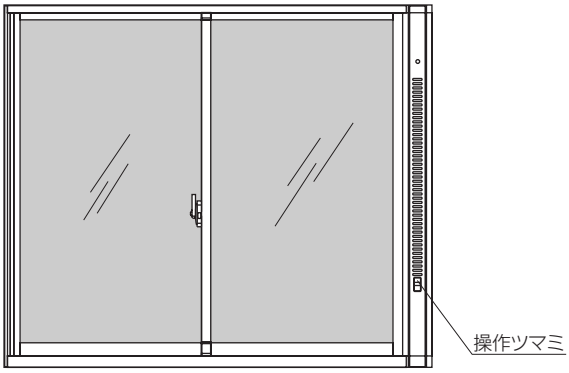


## ■使用上の注意

● 気象条件によっては、雨が吹き込む場合があります。
強風雨時には閉めてください。(強風:風速10m/s以上)

### 効率の良い自然換気を行なうには

● 開口部が1ヶ所では効率の良い自然換気が行なえません。換気をする場合は、風の通る入口と出口、2ヶ所の開口を開けてください。

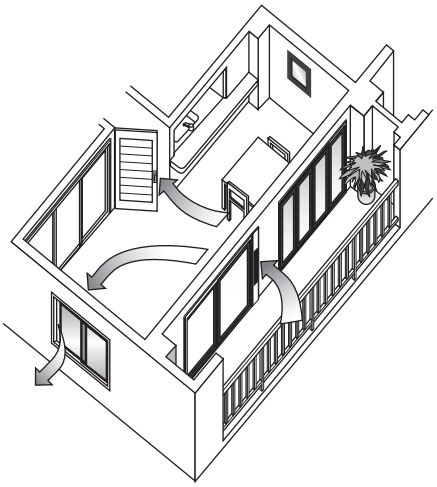

## ■機構説明

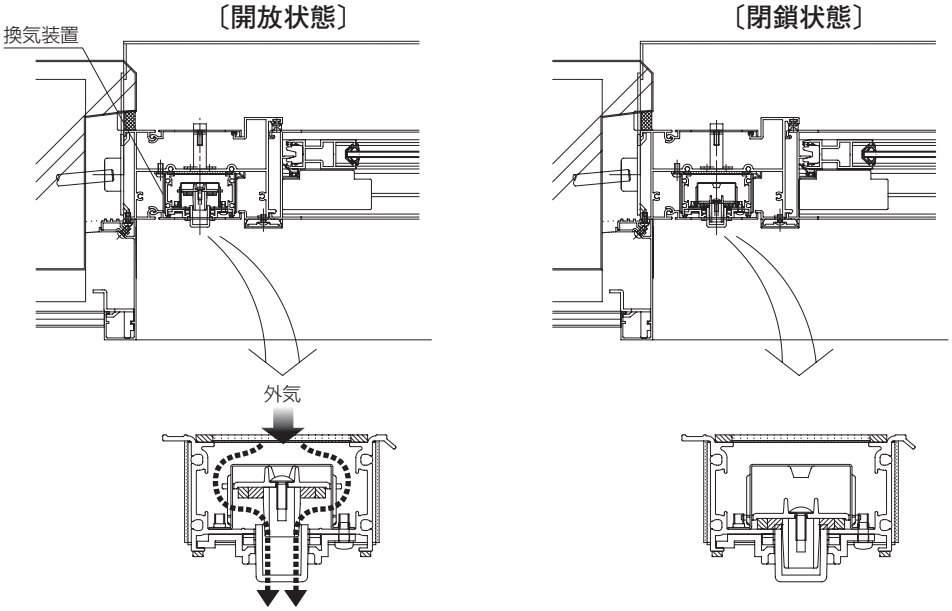

## ■開閉方法

### 〔換気口開放時〕

● 操作ツマミを軽く押しながら、上にスライドしてください。

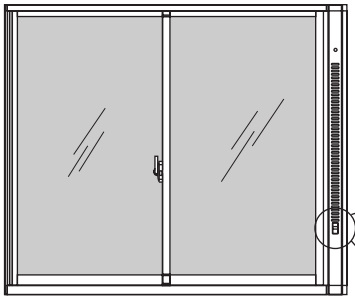

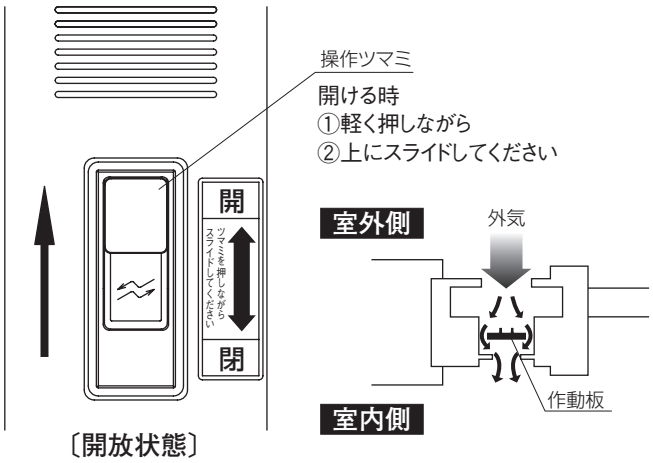


### 〔換気口閉鎖時〕

● 操作ツマミを軽く押しながら、下にスライドしてください。

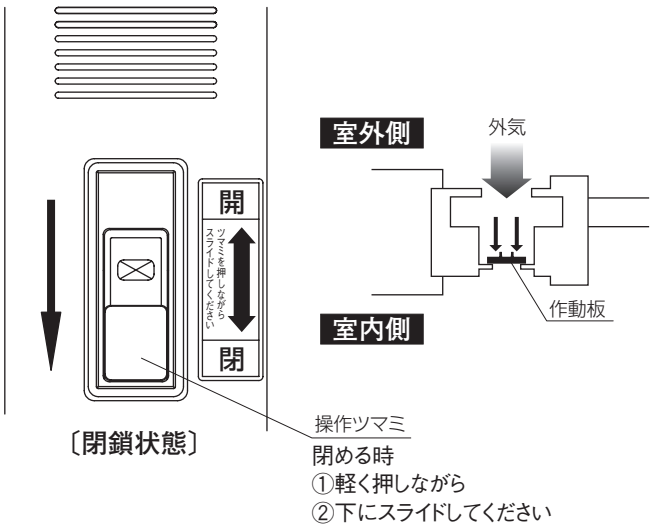


## ■網戸ネットのお手入れ方法

①上下二つの固定ねじを完全にゆるめてください。
（ゆるみにくい場合はコインやマイナスドライバーで回してください）
固定ねじは内部カバーからはずれません。

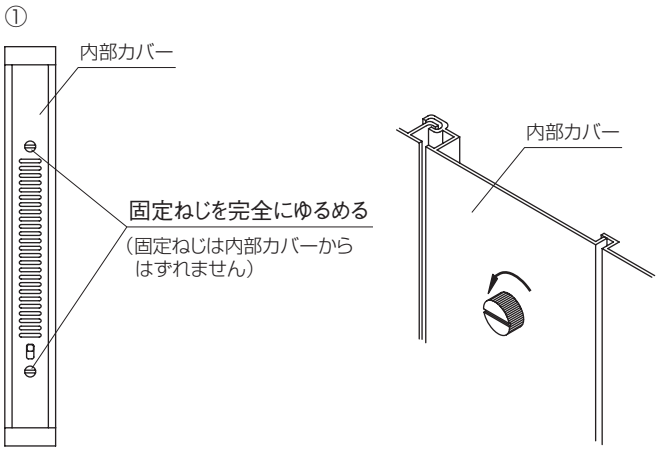

②ゆるんだねじの頭を持ち、内部カバーを手前に引くと、カバーの片側が固定された状態で開きます。カバーの全開状態は約50°です。（中間方立タイプの場合の全開状態は約30°となります。ウィンドウブレスの取付け位置によっては反対に開く場合があります）

②　●たて枠タイプ、端部方立タイプ

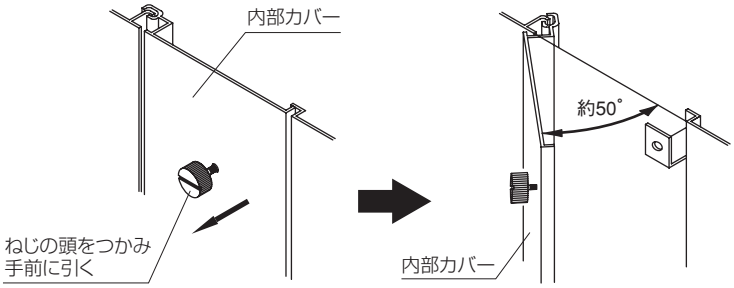


●中間方立タイプ

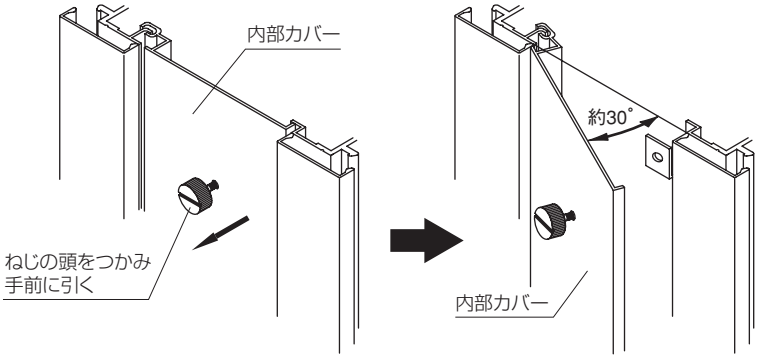


③カバーを開け、換気装置の網戸ネットの汚れを掃除機で吸引してください。掃除機を使用する際、すきま用ノズルなど先の細いもので吸引すると効果的です。

③

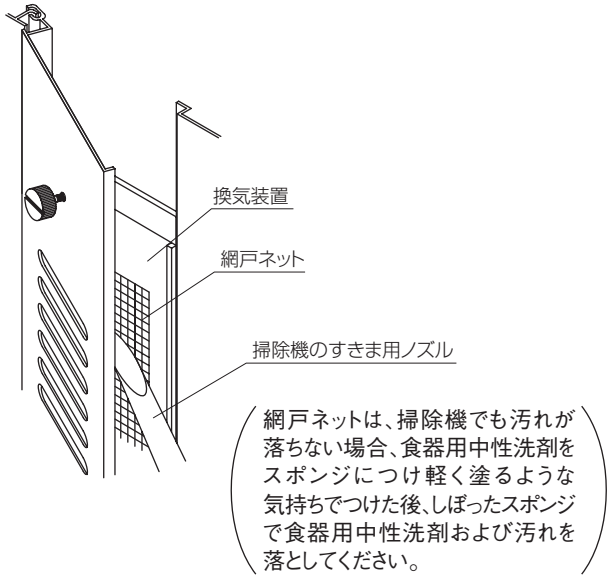


④内部カバーを閉める場合は、逆の手順②→①となります。

## ■網戸ネットのお手入れについて

● 網戸は虫の侵入を防ぐだけでなく、多少のゴミやホコリも防ぎます。
長期間、清掃しないままにしておきますと、表面に付着した汚れは、しみなどの原因となります。
汚れの軽いうちに清掃してください。清掃の目安は年1～2回程度です。